2023口袋公园工程项目

202307-01

施 工 图 设 计

第3册　共5册

本册内容：均和华府节点施工图

盐 城 市 规 划 市 政 设 计 院 有 限 公 司

二〇二三年 七 月

盐城市规划市政设计院有限公司	业　主	盐城环林园林绿化有限公司		
	项目名称	2023口袋公园工程项目		
	子项名称	均和华府西南角		
	设计编号		版　本	01
图 纸 目 录	页　次	1 / 1	日　期	2023.7
	编 制 人		校对人	

序号	图　号	图　纸　名　称	图幅	版本	备　注
1	Z01	施工说明及苗木表	A2		
2	Z01.1	绿化施工说明	A2		
3	Z02	总平面图	A2		
4	Z03	总平尺寸定位图	A2		
5	Z04	铺装示意图　详图索引图	A2		
6	Z05	植物布置图.上木	A2		
7	Z06	植物布置图.下木	A2		
8	Z07	设施布点图	A2		
9	D01	基本详图	A2		
10	D02	环形雕塑意向图	A2		
11	D03	坐凳详图	A2		
12	D04	异形花池详图	A2		
13	D05	异形花池详图	A2		
14	D06	树池详图　人行道详图	A2		
15	D07	意向图	A2		

未加盖“盐城市规划市政设计院有限公司出图专用章”的蓝图，概不生效

特别说明：本工程严格按照国家有关强制性标准设计，请业主、承包商、监理三方认真阅读本图纸发现问题及时与本单位联系解决以免造成损失。

会签	道路	交通		景观
	桥梁	给排水		电气

2023口袋公园工程项目

一、设计概述：

1、本套景观设计施工图为2023口袋公园工程项目

二、设计依据：

1、甲方提供的建筑、规划相关图纸及甲方认可的景观设计方案。
2、《总图制图标准》.(GB/T 50103-2010)
3、《建筑设计防火规范》.(GB50016-2014)(2018年版)
4、《城市绿地设计规范》.(GB 50420-2007)(201年版)
5、《城市道路和建筑物无障碍设计规范》.(JGJ50-2016)
6、《公园设计规范》.(CB51192-2016)

三、平面布置：

1、本设计为2023口袋公园工程项目
2、设计范围：本设计包括盐城市2023口袋公园工程项目用地红线范围所有景观用地。
3、道路设计：
考虑到雨季雨水较多的情况，道路及广场纵坡均在0.2%~7%之间，根据具体地势调整，主要道路横断面坡度为1.0%，次要道路、园路横断面坡度为0.5%，路面除特殊说明外均应高出植被地面，雨水沟均布置在道路及两边沿线上，另在材料的选用上，尽量用天然材料、条石、卵石等便于排水。
4、场地排水：
a、场地设置水沟、雨水井，雨水流经排水沟流至雨水井。
b、绿地、树林经土壤下渗流至地下水位，表面雨水顺坡经路边水沟流至雨水井。
c、若在施工中遇到管线交叉的情况时，视现场情况，根据国家相关施工规范，采用相关避让原则，在与业主协商或与设计单位联系后合理处理相关事宜。
注：排水系统以排给水专业图纸为准

5.室外标高 ±0.000相当于绝对标高(黄海高程)_____

四、施工概要说明：

本套施工图含图纸目录、施工说明、苗木表、总平面图、总平面分区索引、总平面定位、详图索引、铺装示意、道路及竖向设计、植物配置示意(乔木\灌木\地被)、景观设施布点示意、大样详图。

1、本套施工图含平面图、剖面图。
A、图纸文件编辑方式如下：
图号 景施-DXX为：剖面图、大样做法。
图号 景施-ZXX为：总图图纸目录、设计说明、平面图及索引、平面定位、平面高程、平面铺装、植物配置示意等。
B、索引图表示方式：

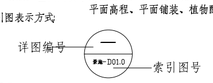

2、园林绿化：
选用的苗木应姿态优美

五、施工要求：

(一)土建，装饰工程
1.施工时要按图施工，如有改变需征得设计单位同意。
2.所有饰面材料由施工单位提供小样，经设计师及甲方确认后方可大面积应用。
3.一些特殊的无法确定具体尺寸的艺术造型如置石、置石等由设计师现场敲定方可进一步施工。
4.特殊的成品及半成品的安装应由相应的专业公司配合设计师完成。
5.所有外装饰材料色彩由产品供应商提供色卡，由施工单位取样，经甲方及设计单位确认后，方可大面积施工。
6.地下管线应在绿化施工前铺设，高功率灯具应距离植物一定距离1.0m。
7.所有外露铁件处理方法如下
7.1钢结构材料采用Q345钢材，钢材要求具有标准强度伸长率屈服强度及硫磷含量的合格保证书以及碳含量有保证书符合GB/T1591-94《低合金钢》的规定，材料的采购及施工过程中严格执行国家现行的相关钢结构规范；
7.2电焊条选用E50型手工电弧焊条，所有构件的焊缝高度均8MM焊缝长度参考各大样做法；
7.3钢结构的防护
A.除锈采用钢刷清除构件表面的毛刺，铁锈，油污及附着在构件表面的杂物；
B.油漆采用硼钒酚醛防锈漆打底，酚醛磁漆二度。
8.砖砌体用MU7.5砼M5砂浆砌筑
9.翻新松土，均需夯实，回填土方厚度超过500mm的，每300mm夯实一次，层层夯实，保证基层承重力度。
10.地面材料做法严格按施工大样图施工，基层砼基浇灌需预留或切割伸缩缝(缝15--20mm沥清填实)。伸缩缝横纵向间距为3000mm。
11.现场开挖出来的大石头，原则上予以保留，由设计师现场确认并加以装饰，力求做出异样的效果。
12.地面基层砼没有标明型号均采用C15砼，水池结构砼没有特殊说明均采用C20砼。
11.现场开挖出来的大石头，原则上予以保留，由设计师现场确认并加以装饰，力求做出异样的效果。
12.地面基层砼没有标明型号均采用C15砼，水池结构砼没有特殊说明均采用C20砼。
(二)给排水施工参考(优先按照给排水工程图纸施工)
1.整个给排水管路没有特殊说明，均采用UPVC管。
2.埋地管路原则上深度不小于700mm(乔木除外)。
3.过路埋设管路且深度不够，需加钢管保护。
4.园林绿化采用市政水、人工浇灌的原则，适当位置设取水暴(型号为[寸)
5.挡土墙处需在内侧加设DN75UPVC盲管排水，防止方积水位移。
6.动力给水，采用安装，使用极其方便的潜水泵(详见给排水专业工程图纸)
(三) 电气工程施工参考(优先按工电气工程专业图纸施工)
1.施工前必须核实过供电地点后方可施工。
2.在线路采用三相接线时应注意A、B、C三相必须跳相连接以保证三相负荷平衡。
3.室外供电采用双重电线埋设，每25m需设以防水接线盒转换水下接线均采用RVV橡套绝缘电缆，并用水下密闭接线盒联接密封须用50井工业蜡。
4.水下彩灯彩用直流还是交流电(施工单位，甲方设计需敲定方可施工)。
5.园林除泛光灯和一些有特殊要求的灯具外，其它灯均采用节能灯。
6.电缆、电线穿道路部分应采用镀锌钢管保护，给电末端(回路末端)需有接地装置，配电箱严格接地。
7.电缆线与给排水管道之间的平行与交叉间距不小于500mm。
8.设计与施工现场不符合的地方，应根据实地情况加以处理，并上报甲方和设计单位，以改变后为准。
9、灯具：a.所需灯具样式由甲方与设计方一同确定。
b.照度较小灯具光源可采用_ED光源(如草坪灯、 地埋灯、侧壁 灯等).

六、图例及技术措施：

1、图例：见大样施工图
2、技术措施：
a、本设计图纸中尺寸均以毫米(mm)为单位，竖向标高以米(m)
b、本设计图中凡所指硬地、小品、水池等高度均指完成面高度。
c、凡本设计通用的涉及到景观造型、色彩、质感、大小、尺寸、性能、安全等方面的材料，除按本设计图纸要求外，均须经本设计单位认可审核后方可采用，施工和安装。
d、施工安装必须严格遵守国家颁布的有关部门标准及各项施工验收规范的规定，并与结构、水、电、动力、绿化配置等专业施工图纸密切配合。

七、无障碍设施：

1.在各主要出入口、停车场出入口与道路交界处应按照国家相关规范设置障碍通道，通道铺装同周围人行道铺装做法如下：

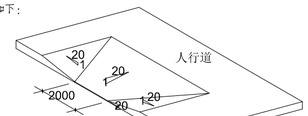

2.盲道设计：
a.人行道设置的盲道位置走向，应方便视残者安全行走和顺利到达无障碍设施位置
b.指引残疾者前行盲道应为条形盲道，在行进盲道的起点和终点及拐弯处应设圆点形的提示

c.盲道表面触感部分以下厚度应与人行道一致.盲道应连续,中途不得有电线杆、拉线、树木等障碍物。
d.行进盲道设在距人行道内侧树池0.3M处,盲道宽度宜为0.3-0.6M,人行道成弧线部分,行进盲道与人行道走向一致.
e.行进盲道在转弯处应设提示盲道.
f.人行道中有台阶、坡道和障碍物等，在相距0.25-0.5处设提示盲道，提示盲道长度与各入口宽度应相对应.提示盲道宽度为0.3-0.6M。

乔灌数量统计表

序号	图例	名称	规格				数量	单位	备注
			胸Φ(地D)径(CM)	高度H(CM)	冠幅P(CM)	分支点高度(CM)			
1		广玉兰	Φ=15	500-600	≤350	230-250	1	株	自然全冠,树形优美
2		大桂花		230-250	≤200	<60	3	株	金银桂，株型饱满，枝叶茂密，端正

说明：
1、投标单位应察看场地后慎重报价，苗木报价中含苗木、人工、机械、支撑、草绳绕干、换土、施肥、养护沟的留设、养护等及按招标文件为完成该项工作的所有费用。 报价时应该考虑到地方矛盾引起的一切不利于施工的因素。
2、景点、树阵树种要求甲方人员先看。
3、其他见招标文件及图纸、设计说明。
5.行道树、树阵树用苗要求同一树种的规格、树型一致。

灌木地被面积统计表

序号	名称	规格	面积	单位	备注
1	金森女贞	P:15cm,H:35cm,二年生以上容器苗	20	m^2	≤36株/m2
2	红叶石楠	4-5分枝，P:15cm,H30cm，二年生以上容器苗；郁闭度≤0.7	19	m^2	≤36株/m2
3	矮生百慕达	砂培草皮卷，秋冬追播黑麦草12g/m^2	84	m^2	满植，不露土，地形细整碾压，用中、细砂5cm找平后铺草坪

说明：1、Φ表示胸径，d表示地径，H表示高度，p表示冠径
2.未被地被覆盖的绿地均满铺草坪。
3.所有灌木高度均为栽植修剪后的高度。

灌木球数量统计表

序号	图例	名称	规格		数量	单位	备注
			高度	冠幅			
1		大叶黄杨球	H=110	P=120	1	株	光球，不脱脚
2		金森女贞球	H=120	P=120	2	株	光球，不脱脚
3		红花檵木球	H=120	P=120	1	株	光球，不脱脚

注：本图集未标明材料或由于一些未定因素的细部做法应由设计师到现场根据周围具体环境再设计。如有未尽事宜，请与设计人员或甲方沟通协商解决。

盐城市规划市政设计院有限公司
市政行业（道路工程、桥梁工程）专业甲级　证书编号：A132006048
市政行业（给排水、热力、公共交通、环境卫生工程）专业乙级；
风景园林工程设计专项乙级　证书编号：A232006045

建设单位	盐城环林园林绿化有限公司	批　准			项目负责			设计阶段	专　业	比　例	设计编号	
工程项目	2023口袋公园工程项目——均和华府西南角	审　定	胡金萍		专业负责	胡金萍		施工图	景观		图纸编号	Z01
图纸名称	施工说明及苗木表	审　核			校　对	王瑶		设　计	张星辰		日　期	2023.7

未加盖“盐城市规划市政设计院有限公司出图专用章”的蓝图，概不生效

会签	道路	桥梁		交通	给排水		景观	电气	

特别说明：本工程严格按照国家有关强制性标准设计，请业主、承包商、监理三方认真阅读本图纸发现问题及时与本单位联系解决以免造成损失。

种植设计施工说明

本设计说明依据国家及地方颁发的有关园林绿化工程施工的各类规范、规定与标准。

1. 现有植物的保留与保护

1.1 施工前应在本设计中植物保留区标明需保留的植物并采取保护措施。

1.2 未经设计师对可能侵蚀部分的审核确认，不许在植物保留区挖掘、排水或其它任何破坏等。

1.3 在建筑对保留植物可能造成影响的情况下，应在施工前与设计师进行确认。

2. 绿化地的平整、构筑与清理

按城市园林绿化规范规定在10CM以上，30CM以内平整绿化地面至设计坡度要求，平面绿化地平整坡度控制在2.5-3%坡度。

根据实际的线形与标高构筑湿地，0.02≤i≤0.1，确保水能排到指定的蓄水池。同时清除现场碎石及杂草杂物。

3. 土壤要求

3.1 施工方应对现场使用的种植土进行土壤检测，。施工前应将检测结果及改良方案提交业主和景观设计师认可，得到书面确认后方可施工。

3.2 土壤应疏松湿润，不含砂石、建筑垃圾，排水良好PH5-7，富含有机质的肥沃土壤。如是回填土不能是深层土。

3.3 对草坪，花卉种植地应施基肥，翻耕25-30cm，搂平耙细，去除杂物，平整度和坡度符合设计要求。

3.4 植物生长最低种植土层厚度应符合下表规定。

园林植物种植必需的最低土层厚度：

植被类型	草坪地被	草本花卉	小灌木	大灌木	浅根乔木	深根乔木
土层厚度(cm)	15-30	30	45	60	90	150

4. 树穴要求

4.1 树穴应符合设计要求详见4.4，位置要准确。

4.2 土层干燥地区应在种植前浸树穴。

4.3 树穴应根据苗木根系，土球直径和土壤情况而定，树穴应垂直下挖， 上口下底、规格应符合设计要求及相关的规范。以下树穴均为错误：

锅底形。 上小下大形。 上大下小形。

4.4 挖种植穴、槽的大小规格应符合规定：

常绿乔木类种植穴规格(cm)

树高	土球直径	种植穴深度	种植穴直径
150	40-50	50-60	80-90
150-250	70-80	80-90	100-110
250-400	80-100	90-110	120-130
400以上	140以上	120以上	180以上

小乔木、花灌木类种植穴规格(cm)

冠 径	种植穴深度	种植穴直径
100	60-70	70-90
200	70-90	90-110

落叶乔木类种植穴规格(cm)

胸 径	种植穴深度	种植穴直径	胸 径	种植穴深度	种植穴直径
2-3	30-40	40-60	5-6	60-70	80-90
3-4	40-50	60-70	6-8	70-80	90-100
4-5	50-60	70-80	8-10	80-90	100-110

竹类种植穴规格(cm)

种植穴深度	种植穴直径
比盘根或土球深20-40	比盘根或土球大40-60

绿篱类种植槽规格(cm)

苗高	深×宽	种植方式(单行\双行)
50-80	40×40	40×60
100-120	50×50	50×70
120-150	60×60	60×80

5. 基肥

要求施工种植前必须依实施足基肥，弥补绿地瘦瘠对植物生长的不良影响，以使绿化尽快见效。必须依据当地园林施工要求确定基肥。建议依实选用以下基肥施用，施前须经业主和景观设计师认可：

5.1 垃圾堆烧肥：利用垃圾焚烧场生产的垃圾堆烧肥过筛，且充分沤熟后施用。

5.2 堆沤蘑菇肥：用蘑菇生产厂生产所剩的废蘑菇种植基质掺入3%-5%的过磷酸钙后堆沤，充分腐熟后施用。

5.3 其它基肥或有机肥，必须经该工程施工主管单位同意后施用、用量依实而定。

6. 除虫杀虫剂

如需用，则必须符合国家和地方有关规定要求。

7. 苗木要求

7.1 严格按苗木规格购苗，应选择枝干健壮，形体优美的苗木，苗木移植尽量减少截枝量，严禁出现没枝的单干苗木，乔木的分枝点应不少于四个，树型特殊的树种，分枝必须有4层以上。

7.2 规则式种植的乔灌木，（如广场上列植乔木等）同种苗木的规格大小应统一。

7.3 丛植或群式种植的乔灌木，同种或不同种苗木都应高低错落，充分体现自然生长的特点。植后同种苗木相差30CM左右。

7.4 孤植树应选种树形姿态优美、造型奇特、冠形圆整耐看的优质苗木。

7.5 整形装饰篱木规格大小应一致，修剪整形的观赏面应为圆滑曲线弧形，起伏有致。

7.6 严格按设计规格选苗，地苗应保证移植根系，带好土球，包装结实牢靠。

7.7 分层种植的灌木花带边缘轮廓线上种植密度应大于规定密度，平面线形流畅，外缘成弧形，高低层次分明，且于周边点种植物高差不少于300mm。

7.8 具体苗木品种规格见施工图〈苗木总表〉

7.8.1 高度：为苗木经常规处理后的种植自然高度。（单位：cm）

7.8.2 胸径：为所种植乔木离地面100cm处的平均直径，表中规定为上限和下限种植时，最小不能小于表列下限，最大不能超过上限3cm（主景树可达5cm），以求种植物苗木均匀统一，利于生产。（单位：cm）

7.8.3 土球：苗木挖掘后保留的泥头直径，土球尽可能大，确保植物成活率。

7.8.4 冠幅：是指乔木修剪小枝后，大枝的分枝最低幅度或灌木的叶冠幅。而灌木的冠幅尺寸是指叶子丰满部分。只伸出外面的两、三个单枝不在冠幅所指之内，乔木也应尽量多留些枝叶。

7.9 所有植物必须健康、新鲜、无病虫害，无缺乏矿物质等症状，生长旺盛。

7.10 主要树种选购后请与设计师联系，确认后方可下植。

8. 定点放线

按施工平面图所标尺寸定点放线，如图中未标明尺寸的种植，按图比例依实放线定点，要求定点放线准确，符合设计要求。

9. 种植

9.1 按园林绿化常规方法施工，要求基肥应与碎土充分混匀。

9.2 成列的乔木应按苗木的自然高度依次排列；点植的花草树木应自然种植，高低错落有致。

9.3 草坪区的树木需保留一个直径900mm的树圈。

9.4 种植土应击碎分层捣实，最后起土圈并淋足定根水。

9.5 种植胸径在5CM以上的乔木应设支柱固定。支柱应牢固，绑扎树木处应夹垫物，绑扎后的树干应保有持直立。

9.6 无特殊要求时行道树株距为5-8M，树干中心至路缘石外侧距离为80CM。

9.7 植后如非雨天应每天浇水至少两次，集中养护管理。

9.8 草皮移植平整度误差≤1cm。

9.9 绿化种植应在主要建筑、地下管线、道路工程等主体工程完成后进行。

9.10 种植物过程中如发现电缆、管道、障碍物等要停止操作，及时与有关部门协商解决。

10. 修剪造型

花草树木种植后，因种植前修剪主要是为运输和减少水分损失等而进行的，种植后应考虑植物造型，重新进行修剪造型，使花草树木种植后初始冠型能有利于将来形成优美冠型，达到理想绿化景观。

11. 板顶种植

当种植区位于板顶时，采用以下做法：可采用陶粒、玻璃纤维布、轻质种植土，控制容重应根据具体部位的屋顶结构承重能力分别决定，请参照结构图纸并与专业人员协商。铺设种植土前，应首先核查该部分的土中积水排除系统是否已施工完善，经确认后先按设计要求完成陶粒疏水层，然后方可铺设种植土，严格按照施工规范铺设疏水设施及种植土。积水排除系统及疏水水层做法见有关图纸。

12. 种植时间

必须在当地气候条件下选择适宜的时间种植，施工前应得到业主和设计师的确认。

13. 补充

图中未详部分请与设计师联系或按国家及当地地方园林绿化规范标准施工。

盐城市规划市政设计院有限公司	建设单位	盐城环林园林绿化有限公司	批 准			项目负责			设计阶段	专 业	比 例	设计编号	
市政行业（道路工程、桥梁工程）专业甲级 证书编号：A132006048 市政行业（给排水、热力、公共交通、环境卫生工程）专业乙级； 风景园林工程设计专项乙级 证书编号：A232006045	工程项目	2023口袋公园工程项目——均和华府西南角	审 定	胡金萍		专业负责	胡金萍		施工图	景观		图纸编号	Z01.1
	图纸名称	绿化施工说明	审 核	胡金萍		校 对	王璇		设 计	张星辰		日 期	2023.7

未加盖“盐城市规划市政设计院有限公司出图专用章”的蓝图，概不生效

会签	道路	桥梁		交通	给排水		景观	电气		

特别说明：本工程严格按照国家有关强制性标准设计，请业主，承包商，监理三方认真阅读本图纸发现问题及时与本单位联系解决以免造成损失。

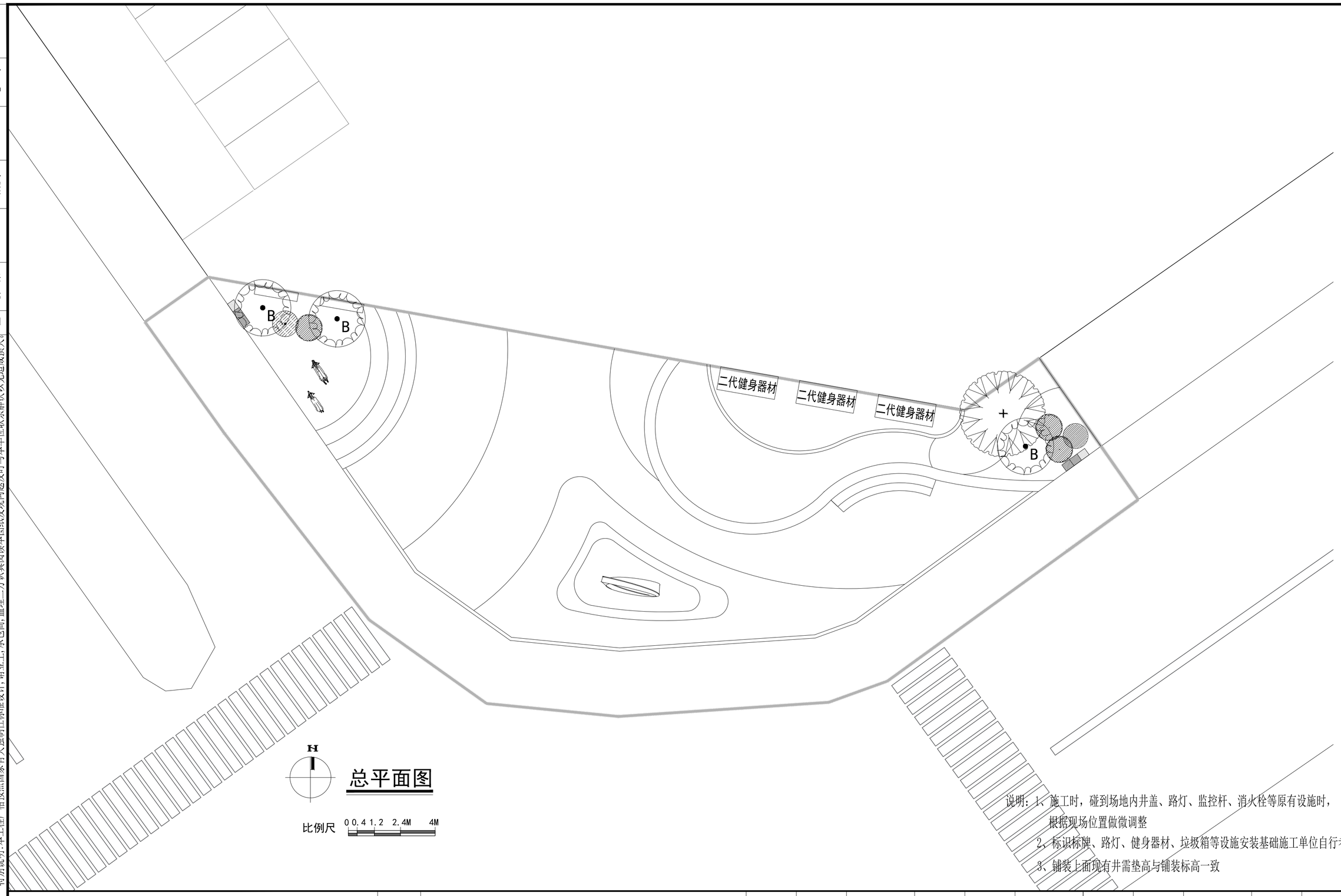

总平面图

比例尺 0 0.4 1.2 2.4M 4M

说明：1、施工时，碰到场地内井盖、路灯、监控杆、消火栓等原有设施时，根据现场位置做微调整
2、标识标牌、路灯、健身器材、垃圾箱等设施安装基础施工单位自行考虑
3、铺装上面现有井需垫高与铺装标高一致

盐城市规划市政设计院有限公司
市政行业（道路工程、桥梁工程）专业甲级　证书编号：A132006048
市政行业（给排水、热力、公共交通、环境卫生工程）专业乙级；
风景园林工程设计专项乙级　证书编号：A232006045

建设单位	盐城环林园林绿化有限公司	批　准			项目负责	胡金萍	设计阶段	专　业	比　例	设计编号	
工程项目	2023口袋公园工程项目——均和华府西南角	审　定	胡金萍		专业负责	王琳	施工图	景观		图纸编号	Z02
图纸名称	总平面图	审　核			校　对		设　计	张星辰		日　期	2023.7

未加盖“盐城市规划市政设计院有限公司出图专用章”的蓝图，概不生效

会签	道路	桥梁		交通	给排水		景观	电气

特别说明:本工程严格按照国家有关强制性标准设计,请业主,承包商,监理三方认真阅读本图纸发现问题及时与本单位联系解决以免造成损失。

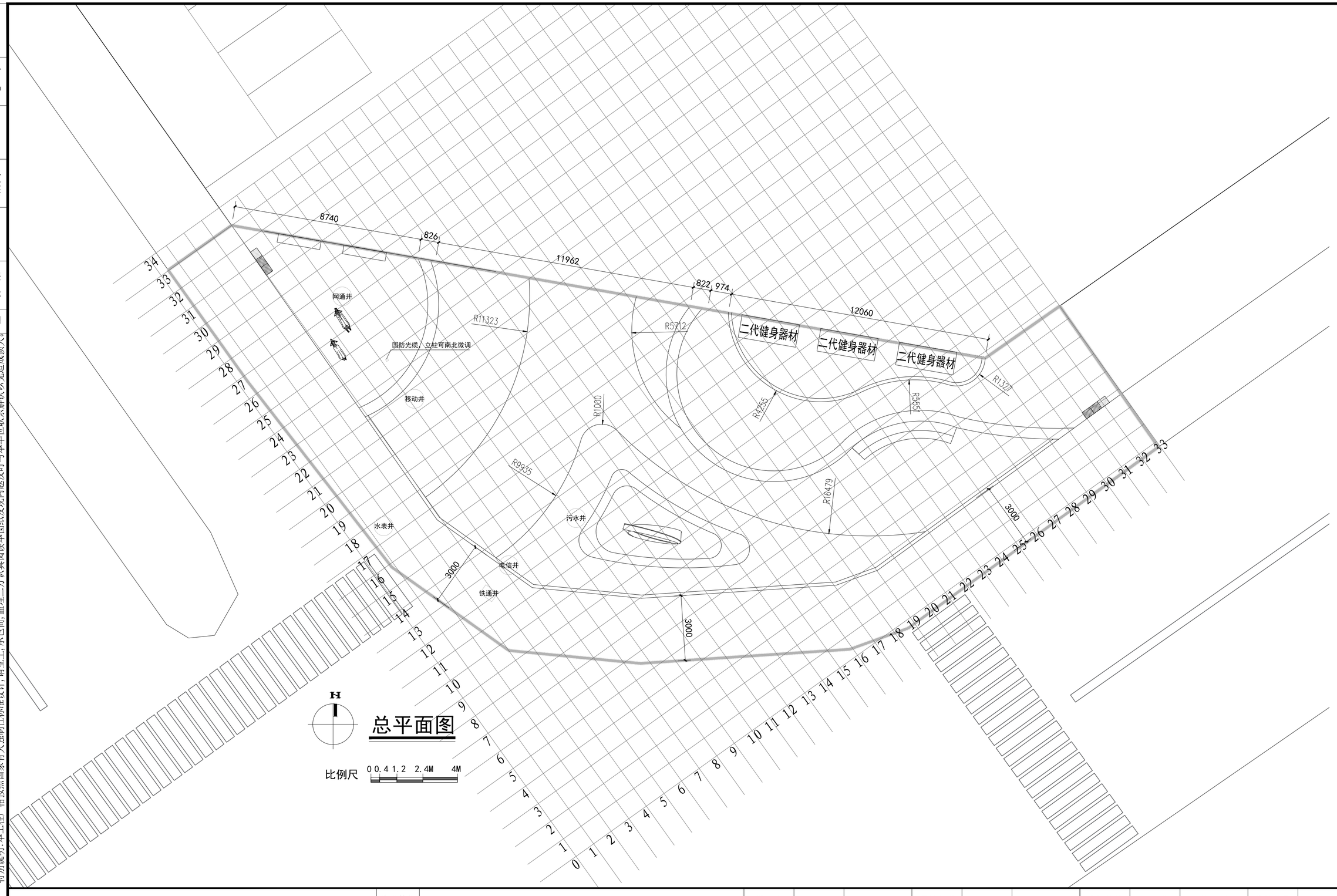

盐城市规划市政设计院有限公司 市政行业（道路工程、桥梁工程）专业甲级　证书编号：A132006048 市政行业（给排水、热力、公共交通、环境卫生工程）专业乙级； 风景园林工程设计专项乙级　证书编号：A232006045	建设单位	盐城环林园林绿化有限公司	批　准			项目负责	胡金萍	设计阶段	专　业	比　例	设计编号	
	工程项目	2023口袋公园工程项目——均和华府西南角	审　定	胡金萍		专业负责	胡金萍	施工图	景观		图纸编号	Z03
	图纸名称	总平面定位图	审　核			校　对	王琼	设　计	张星辰		日　期	2023.7

未加盖“盐城市规划市政设计院有限公司出图专用章”的蓝图，概不生效

会签					
道路	桥梁				
交通	给排水				
景观	电气				

特别说明：本工程严格按照国家有关强制性标准设计，请业主，承包商，监理三方认真阅读本图纸发现问题及时与本单位联系解决以免造成损失。

座椅做法，详见景施 1/D03

异形花池做法，详见景施 1/D04

浅蓝色透水混凝土

深蓝色透水混凝土

异形花池做法，详见景施 1/D05

FSL 0.00

成品二代健身器材
上肢牵引器/腰部按摩器/三位扭腰器

二代健身器材　二代健身器材　二代健身器材

成品不锈钢鹿群雕塑

FALL

FSL 0.00

深蓝色透水混凝土

FSL 0.00

FALL

FSL 0.40

FALL

FSL 0.00

透水混凝土与绿化带收边，详见景施 2/D01

深蓝色透水混凝土

成品环形雕塑

座椅做法，详见景施 1/D06

FSL 0.00

人行道铺装详见 4/D06

N

总平面图

比例尺 0 0.4 1.2 2.4M 4M

盐城市规划市政设计院有限公司 市政行业（道路工程、桥梁工程）专业甲级　证书编号：A132006048 市政行业（给排水、热力、公共交通、环境卫生工程）专业乙级； 风景园林工程设计专项乙级　证书编号：A232006045	建设单位	盐城环林园林绿化有限公司	批　准			项目负责	胡金萍	设计阶段	专　业	比　例	设计编号	
	工程项目	2023口袋公园工程项目——均和华府西南角	审　定	胡金萍		专业负责	王琪	施工图	景观		图纸编号	Z04
	图纸名称	详图索引图　铺装示意图	审　核			校　对		设　计	张星辰		日　期	2023.7

未加盖“盐城市规划市政设计院有限公司出图专用章”的蓝图，概不生效

会签	道路	桥梁	交通	给排水	景观	电气

特别说明：本工程严格按照国家有关强制性标准设计，请业主，承包商，监理三方认真阅读本图纸发现问题及时与本单位联系解决以免造成损失。

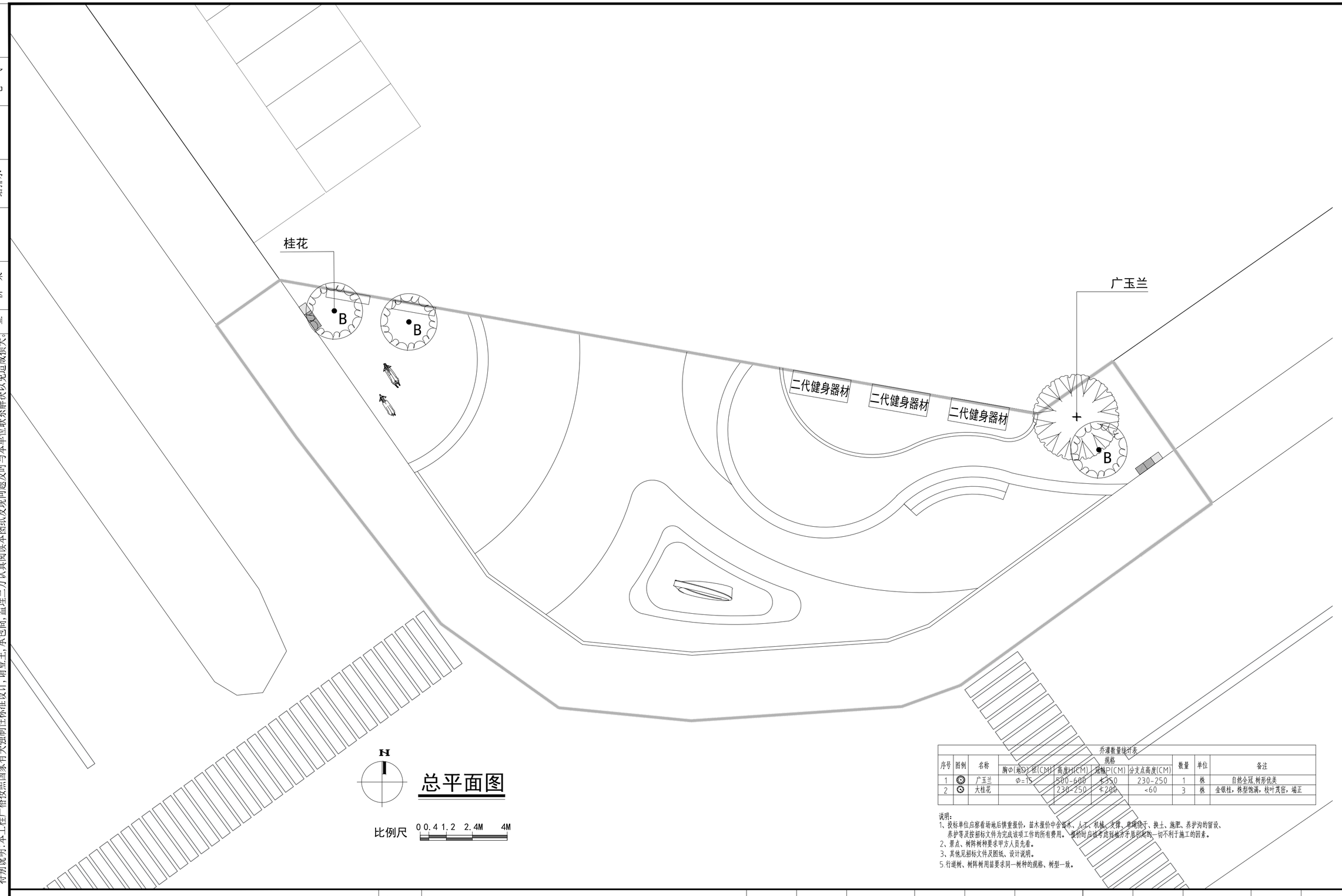

总平面图

比例尺 0 0.4 1.2 2.4M 4M

乔灌数量统计表

序号	图例	名称	规格 胸Φ(地Φ)径(CM)	高度H(CM)	冠幅P(CM)	分支点高度(CM)	数量	单位	备注
1		广玉兰	Φ=15	500-600	≤350	230-250	1	株	自然全冠,树形优美
2		大桂花		230-250	≤200	<60	3	株	金银桂，株型饱满，枝叶茂密，端正

说明：
1、投标单位应察看场地后慎重报价，苗木报价中含苗木、人工、机械、支撑、草绳绕干、换土、施肥。养护沟的留设、养护等及按招标文件为完成该项工作的所有费用。报价时应该考虑到地方不原引起的一切不利于施工的因素。
2、景点、树阵树种要求甲方人员先看。
3、其他见招标文件及图纸、设计说明。
5.行道树、树阵树用苗要求同一树种的规格、树型一致。

盐城市规划市政设计院有限公司 市政行业（道路工程、桥梁工程）专业甲级　证书编号：A132006048 市政行业（给排水、热力、公共交通、环境卫生工程）专业乙级； 风景园林工程设计专项乙级　证书编号：A232006045	建设单位	盐城环林园林绿化有限公司	批　准			项目负责	胡金萍	设计阶段	专　业	比　例	设计编号	
	工程项目	2023口袋公园工程项目——均和华府西南角	审　定	胡金萍		专业负责	胡金萍	施工图	景观		图纸编号	Z05
	图纸名称	植物种植图.上木	审　核			校　对	王琼	设　计	张星辰		日　期	2023.7

未加盖“盐城市规划市政设计院有限公司出图专用章”的蓝图，概不生效

会签	道路	桥梁		交通	给排水		景观	电气		

特别说明：本工程严格按照国家有关强制性标准设计，请业主，承包商，监理三方认真阅读本图纸发现问题及时与本单位联系解决以免造成损失。

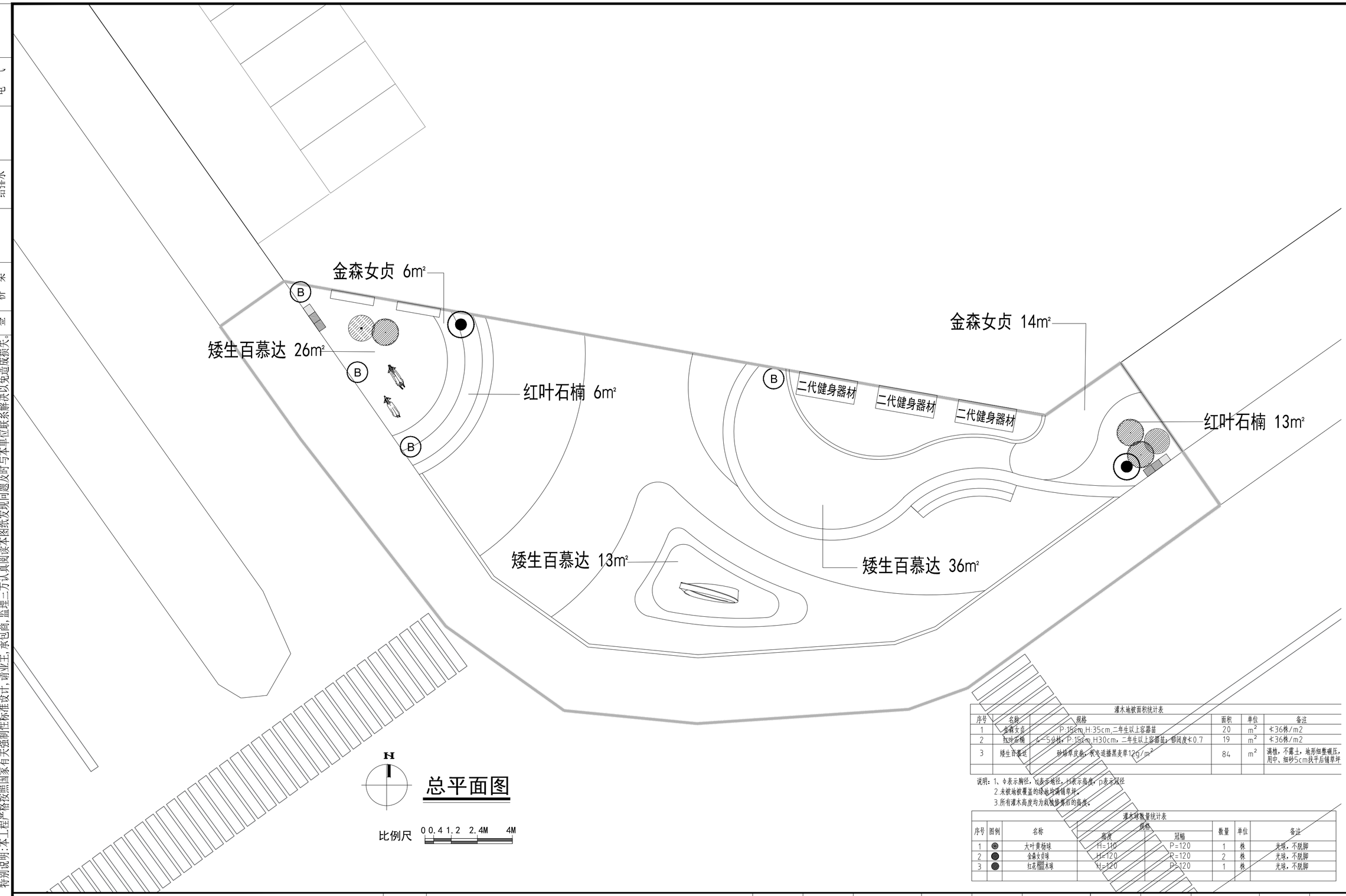

总平面图

灌木地被面积统计表

序号	名称	规格	面积	单位	备注
1	金森女贞	P:15cm,H:35cm,二年生以上容器苗	20	m^2	≤36株/m2
2	红叶石楠	ф=5分枝，P:15cm,H30cm，二年生以上容器苗，铺满度≤0.7	19	m^2	≤36株/m2
3	矮生百慕达	砂播草皮垫，秋冬追播黑麦草120g/m^2	84	m^2	满植，不露土，地形细整碾压，用中、细砂5cm找平后铺草坪

说明：1、ф表示胸径，Ω表示地径，H表示高度，D表示冠径
2.未被地被覆盖的绿地均满铺草坪。
3.所有灌木高度均为栽植修剪后的高度。

灌木球数量统计表

序号	图例	名称	规格 高度	规格 冠幅	数量	单位	备注
1		大叶黄杨球	H=110	P=120	1	株	光球，不脱脚
2		金森女贞球	H=120	R=120	2	株	光球，不脱脚
3		红花檵木球	H=120	R=120	1	株	光球，不脱脚

盐城市规划市政设计院有限公司	建设单位	盐城环林园林绿化有限公司	批 准			项目负责	胡金萍	设计阶段	专 业	比 例	设计编号	
市政行业（道路工程、桥梁工程）专业甲级 证书编号：A132006048 市政行业（给排水、热力、公共交通、环境卫生工程）专业乙级； 风景园林工程设计专项乙级 证书编号：A232006045	工程项目	2023口袋公园工程项目——均和华府西南角	审 定	胡金萍		专业负责	胡金萍 王琼	施工图	景观		图纸编号	Z06
	图纸名称	植物种植图.下木	审 核			校 对		设 计	张星辰		日 期	2023.7

未加盖“盐城市规划市政设计院有限公司出图专用章”的蓝图，概不生效

会签					
道路		交通		景观	
桥梁		给排水		电气	

特别说明：本工程严格按照国家有关强制性标准设计，请业主，承包商，监理三方认真阅读本图纸发现问题及时与本单位联系解决以免造成损失。

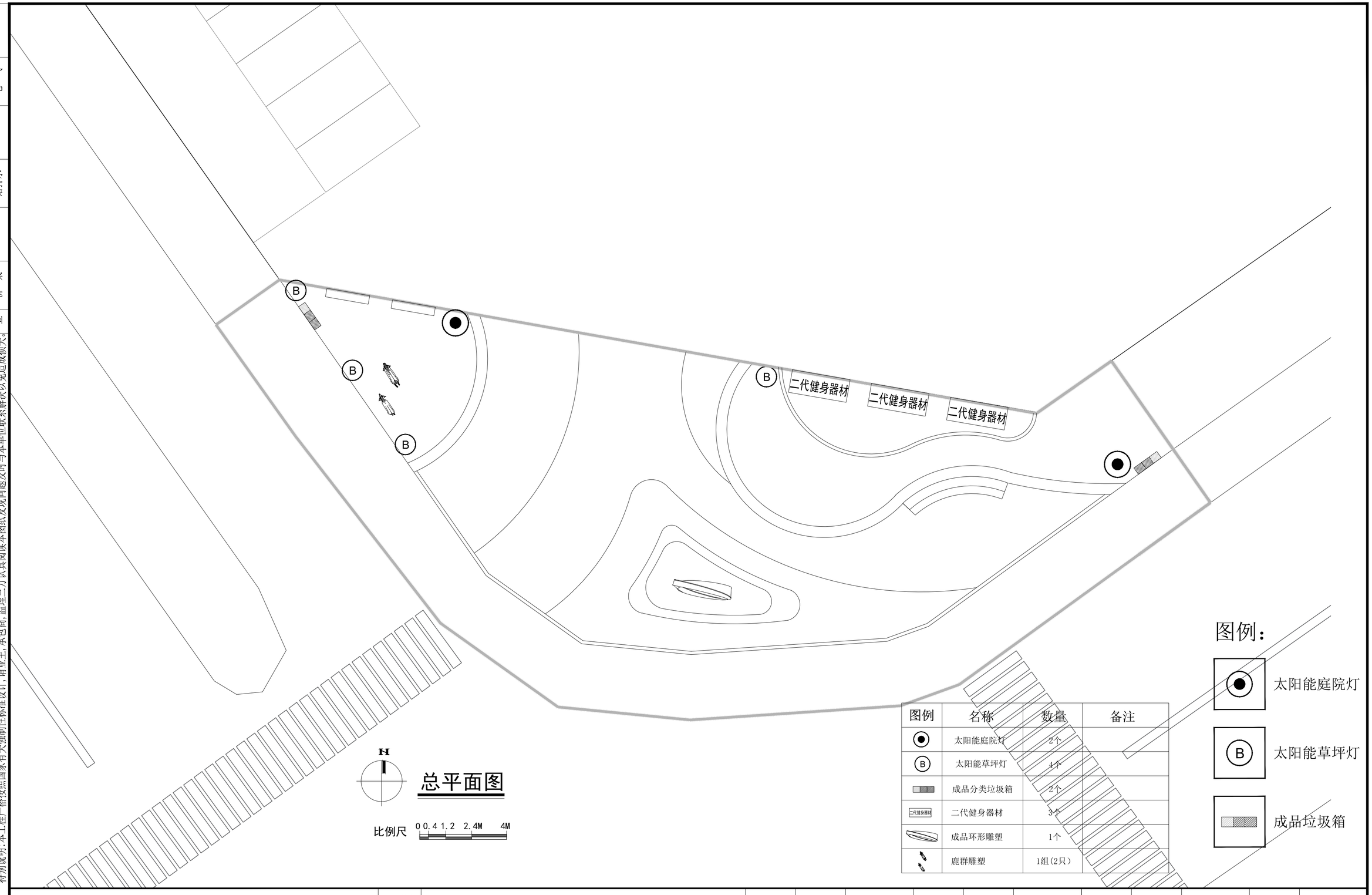

总平面图

图例	名称	数量	备注
	太阳能庭院灯	2个	
B	太阳能草坪灯	4个	
	成品分类垃圾箱	2个	
二代健身器材	二代健身器材	3个	
	成品环形雕塑	1个	
	鹿群雕塑	1组(2只)	

图例：

太阳能庭院灯

太阳能草坪灯

成品垃圾箱

盐城市规划市政设计院有限公司 市政行业（道路工程、桥梁工程）专业甲级　证书编号：A132006048 市政行业（给排水、热力、公共交通、环境卫生工程）专业乙级； 风景园林工程设计专项乙级　证书编号：A232006045	建设单位	盐城环林园林绿化有限公司	批　准			项目负责	胡金萍	设计阶段	专　业	比　例	设计编号	
	工程项目	2023口袋公园工程项目——均和华府西南角	审　定	胡金萍		专业负责	胡金萍	施工图	景观		图纸编号	Z07
	图纸名称	总平面图	审　核			校　对	王琰	设　计	张星辰		日　期	2023.7

未加盖“盐城市规划市政设计院有限公司出图专用章”的蓝图，概不生效

会签	
道路	桥梁
交通	给排水
景观	电气

特别说明：本工程严格按照国家有关强制性标准设计，请业主、承包商、监理三方认真阅读本图纸发现问题及时与本单位联系解决以免造成损失。

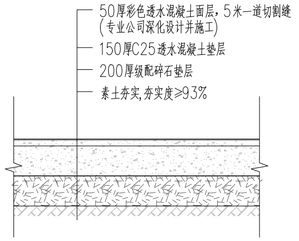

① 彩色透水混凝土场地构造 1:20

注：5米一道切割缝(专业公司深化设计并施工)（色彩综合考虑）

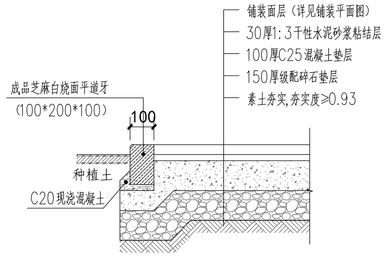

② 平牙收边场地构造 1:20

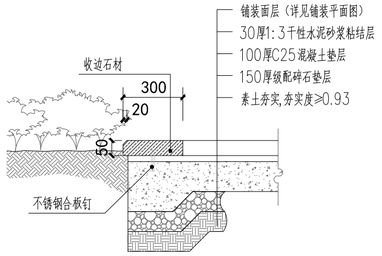

③ 无路牙收边场地构造 1:20

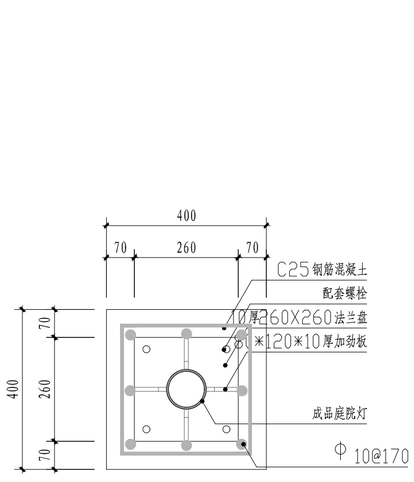

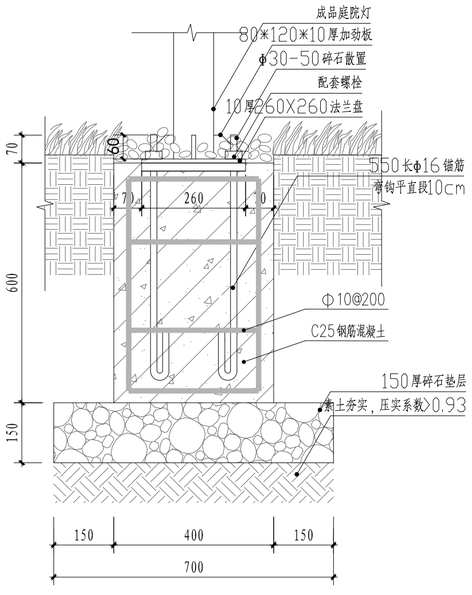

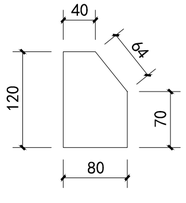

加劲板尺寸图 1:20

④ 庭院灯基础详图 1:20

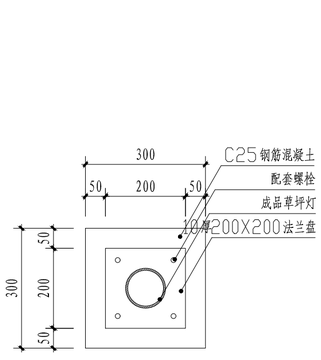

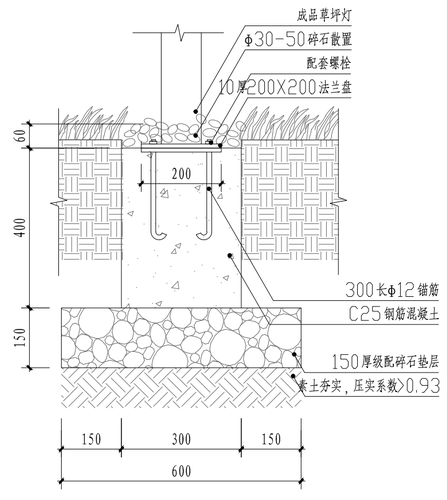

⑤ 草坪灯基础详图 1:20

盐城市规划市政设计院有限公司 市政行业（道路工程、桥梁工程）专业甲级　证书编号：A132006048 市政行业（给排水、热力、公共交通、环境卫生工程）专业乙级； 风景园林工程设计专项乙级　证书编号：A232006045	建设单位	盐城环林园林绿化有限公司	批　准			项目负责			设计阶段	专　业	比　例	设计编号	
	工程项目	2023口袋公园工程项目——均和华府西南角	审　定	胡金萍		专业负责	胡金萍		施工图	景观		图纸编号	D01
	图纸名称	基本详图	审　核			校　对	王璇		设　计	张星辰		日　期	2023.7

未加盖“盐城市规划市政设计院有限公司出图专用章”的蓝图，概不生效

会签	道路	桥梁		交通	给排水	景观	电气

特别说明：本工程严格按照国家有关强制性标准设计，请业主、承包商、监理三方认真阅读本图纸发现问题及时与本单位联系解决以免造成损失。

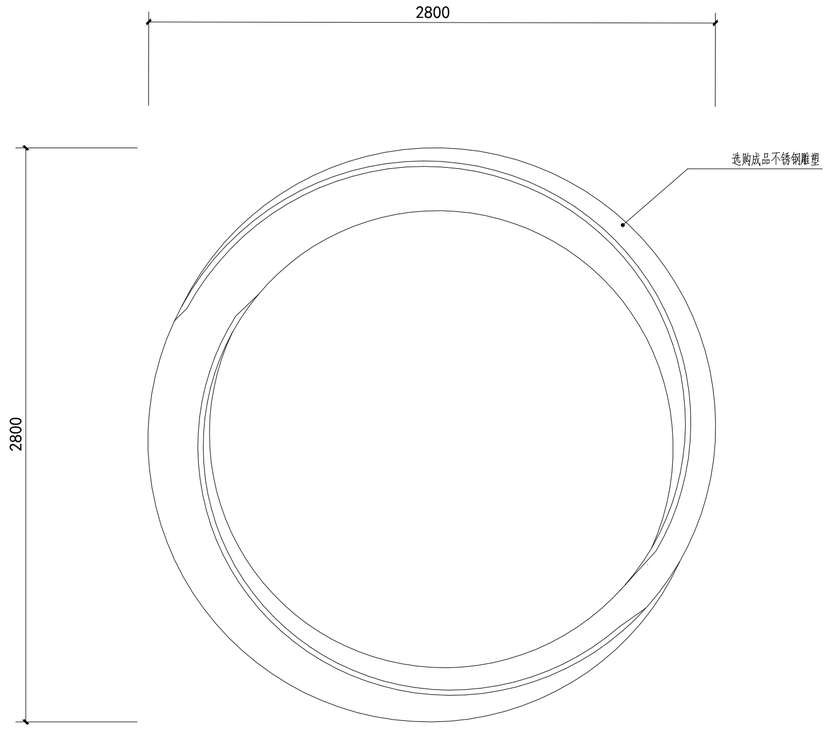

① 雕塑尺寸 1:20

② 雕塑意向图 1:20

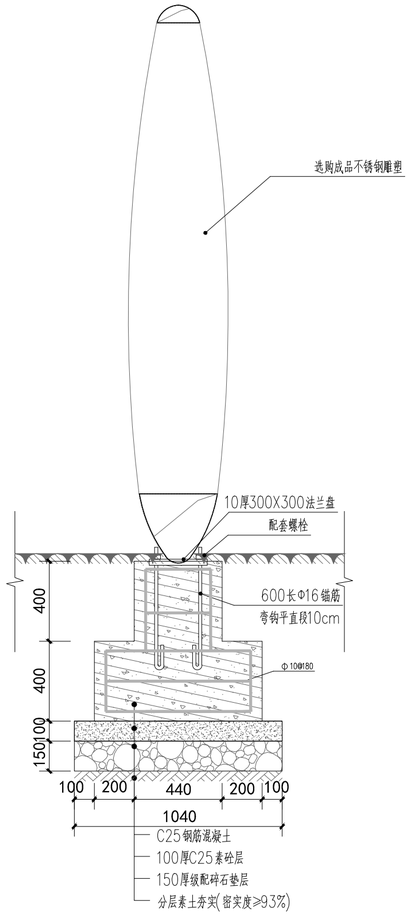

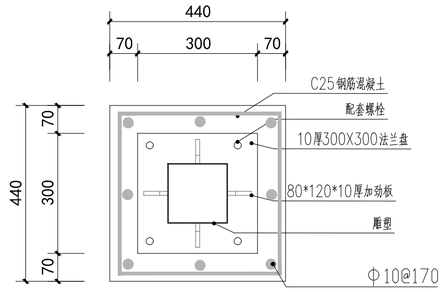

③ 雕塑剖面图 1:20

盐城市规划市政设计院有限公司
市政行业（道路工程、桥梁工程）专业甲级　证书编号：A132006048
市政行业（给排水、热力、公共交通、环境卫生工程）专业乙级；
风景园林工程设计专项乙级　证书编号：A232006045

建设单位	盐城环林园林绿化有限公司	批　准			项目负责		设计阶段	专　业	比　例	设计编号	
工程项目	2023口袋公园工程项目——均和华府西南角	审　定	胡金萍		专业负责	胡金萍	施工图	景观		图纸编号	D02
图纸名称	环形雕塑意向图	审　核	胡金萍		校　对	王璇	设　计	张星辰		日　期	2023.7

未加盖“盐城市规划市政设计院有限公司出图专用章”的蓝图，概不生效

会签
道路 桥梁
交通 给排水
景观 电气

特别说明：本工程严格按照国家有关强制性标准设计，请业主，承包商，监理三方认真阅读本图纸发现问题及时与本单位联系解决以免造成损失。

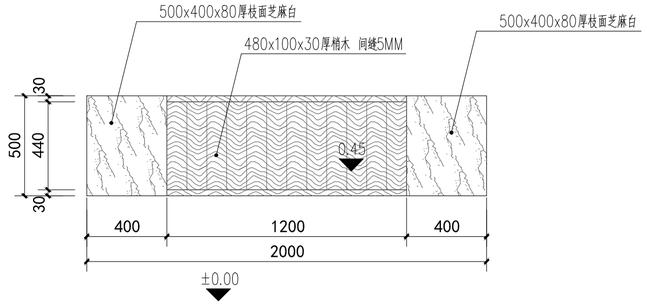

① 座凳平面图 1:20

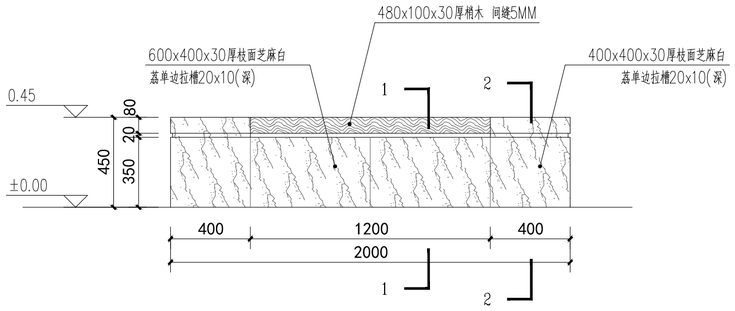

② 座凳立面图 1:20

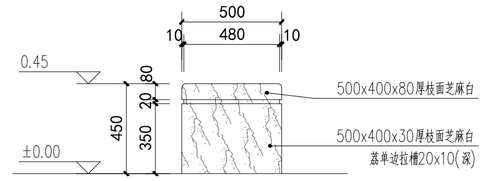

③ 座凳侧立面图 1:20

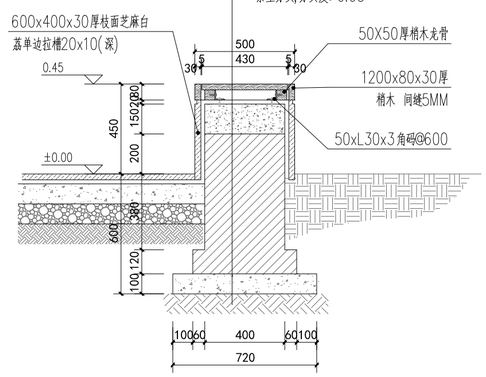

④ 1—1剖面图 1:20

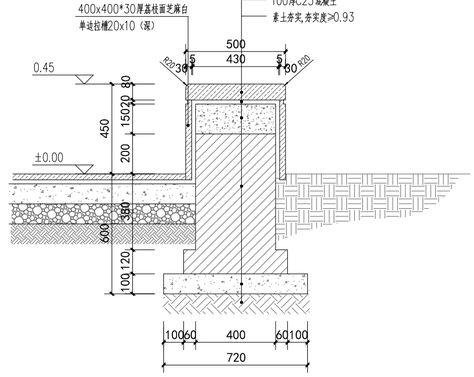

⑤ 2—2剖面图 1:20

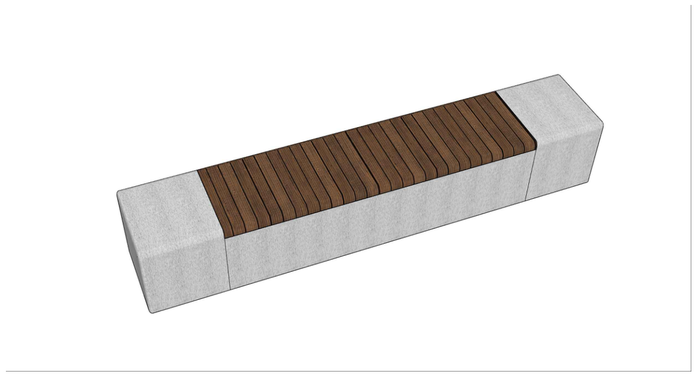

座椅意向图

盐城市规划市政设计院有限公司 市政行业（道路工程、桥梁工程）专业甲级　证书编号：A132006048 市政行业（给排水、热力、公共交通、环境卫生工程）专业乙级； 风景园林工程设计专项乙级　证书编号：A232006045	建设单位	盐城环林园林绿化有限公司	批　准			项目负责			设计阶段	专　业	比　例	设计编号	
	工程项目	2023口袋公园工程项目——均和华府西南角	审　定	胡金萍		专业负责	胡金萍		施工图	景观		图纸编号	D03
	图纸名称	坐凳详图	审　核	胡金萍		校　对	王琰		设　计	张星辰		日　期	2023.7

未加盖“盐城市规划市政设计院有限公司出图专用章”的蓝图，概不生效

会签					
道路	桥梁		交通	给排水	
			景观	电气	

特别说明：本工程严格按照国家有关强制性标准设计，请业主，承包商，监理三方认真阅读本图纸发现问题及时与本单位联系解决以免造成损失。

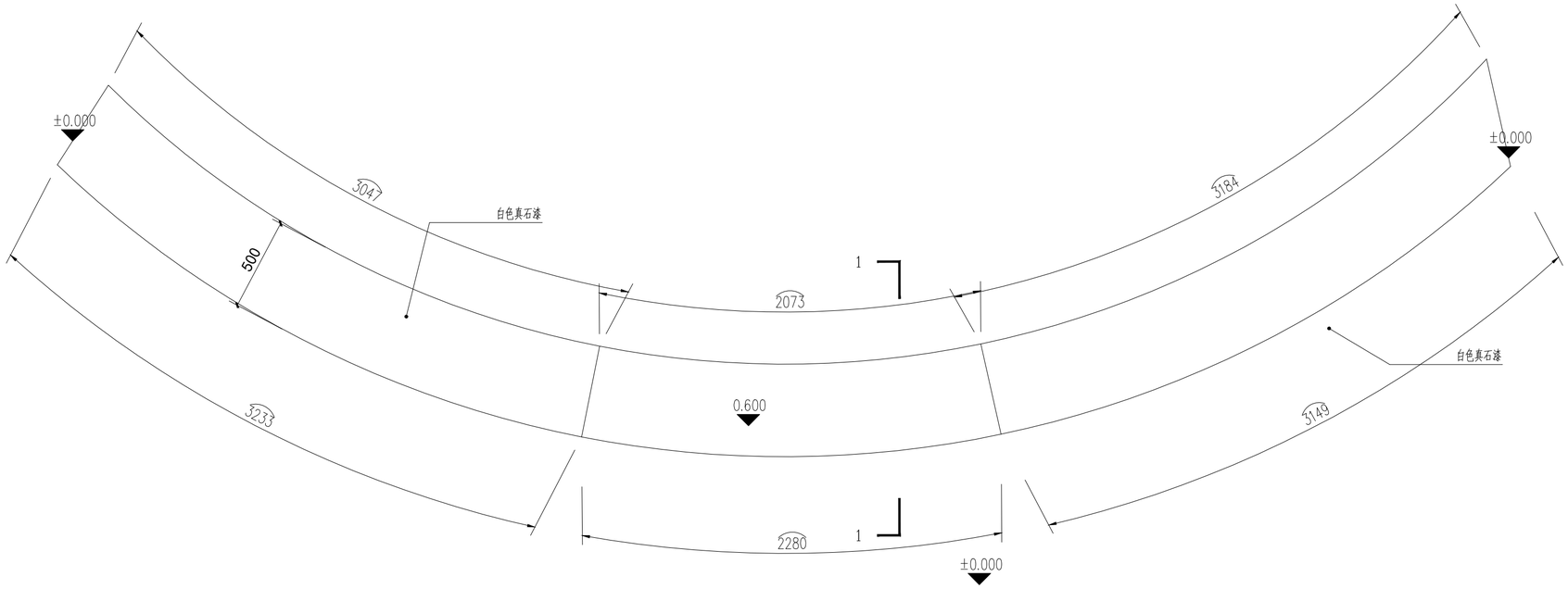

① 花池平面图 1:20

② 花池立图 1:20

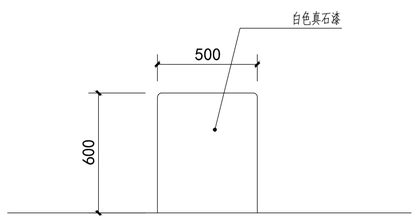

③ 花池侧立图 1:20

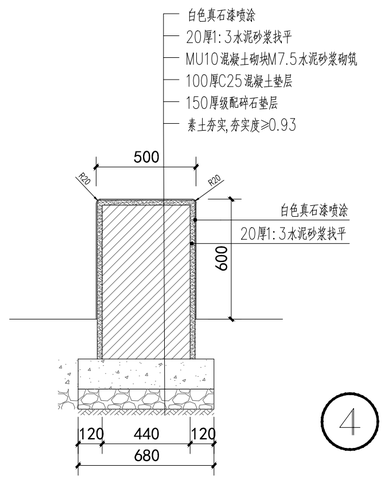

④ 1—1剖面图 1:20

盐城市规划市政设计院有限公司 市政行业（道路工程、桥梁工程）专业甲级　证书编号：A132006048 市政行业（给排水、热力、公共交通、环境卫生工程）专业乙级； 风景园林工程设计专项乙级　证书编号：A232006045	建设单位	盐城环林园林绿化有限公司	批　准		项目负责	胡金萍	设计阶段	专　业	比　例	设计编号	
	工程项目	2023口袋公园工程项目——均和华府西南角	审　定	胡金萍	专业负责	胡金萍	施工图	景观		图纸编号	D04
	图纸名称	异形花池详图	审　核	胡金萍	校　对	王璇	设　计	张星辰		日　期	2023.7

未加盖“盐城市规划市政设计院有限公司出图专用章”的蓝图，概不生效

会签	道路	桥梁	交通		景观	电气
			给排水			

特别说明：本工程严格按照国家有关强制性标准设计，请业主，承包商，监理三方认真阅读本图纸发现问题及时与本单位联系解决以免造成损失。

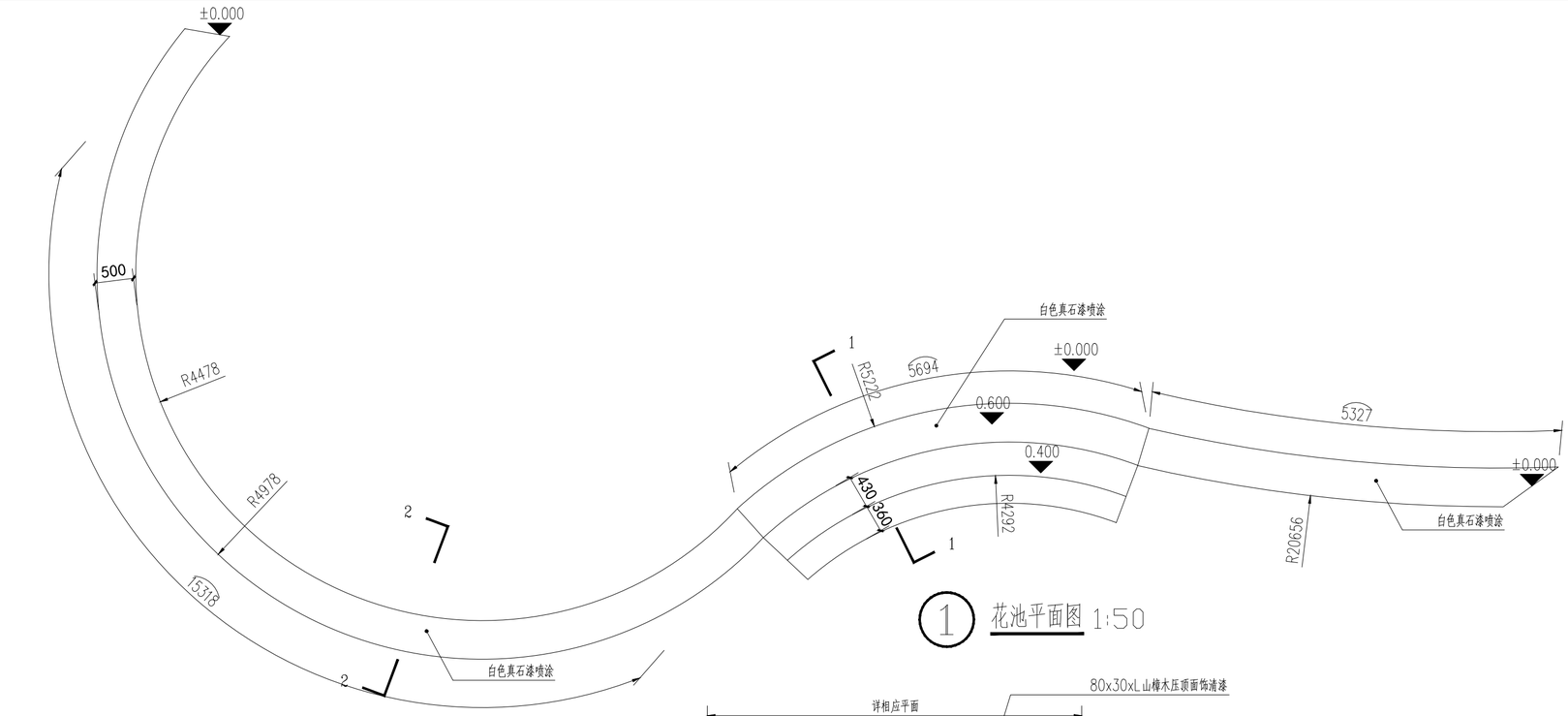

① 花池平面图 1:50

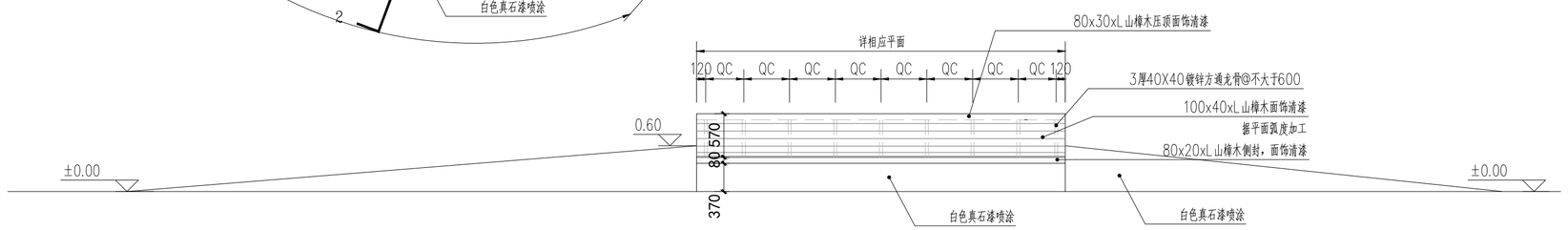

② 花池立面图 1:50

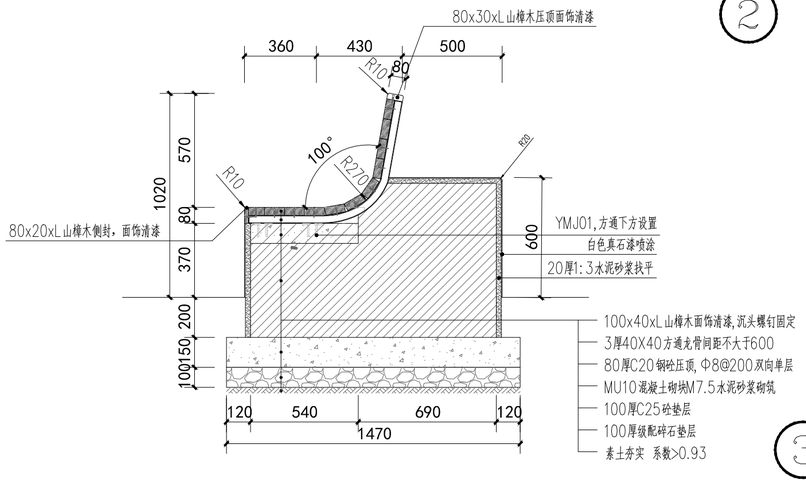

③ 1—1剖面图 1:50

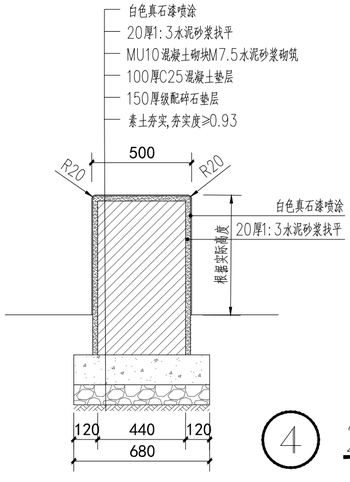

④ 2—2剖面图 1:50

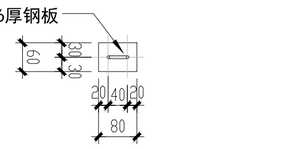

⑤ YMJ01平面

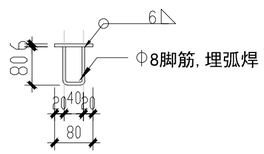

⑥ YMJ01侧立面

盐城市规划市政设计院有限公司	建设单位	盐城环林园林绿化有限公司	批 准			项目负责	胡金萍		设计阶段	专 业	比 例	设计编号	
市政行业（道路工程、桥梁工程）专业甲级 证书编号：A132006048 市政行业（给排水、热力、公共交通、环境卫生工程）专业乙级； 风景园林工程设计专项乙级 证书编号：A232006045	工程项目	2023口袋公园工程项目——均和华府西南角	审 定	胡金萍		专业负责	胡金萍		施工图	景观		图纸编号	D05
	图纸名称	异形花池详图	审 核			校 对	王璇		设 计	张星辰		日 期	2023.7

未加盖“盐城市规划市政设计院有限公司出图专用章”的蓝图，概不生效

会签	道路	交通	景观
	桥梁	给排水	电气

特别说明：本工程严格按照国家有关强制性标准设计，请业主，承包商，监理三方认真阅读本图纸发现问题及时与本单位联系解决以免造成损失。

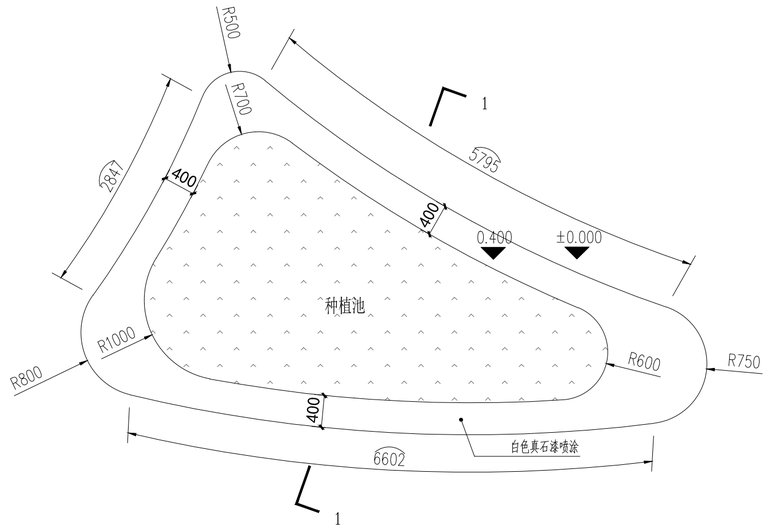

1 花池平面图 1:50

2 花池立面图 1:50

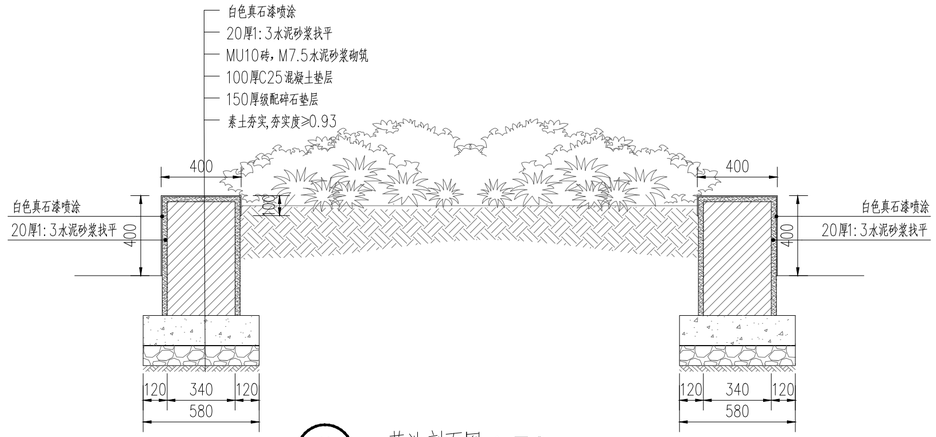

3 花池剖面图 1:50

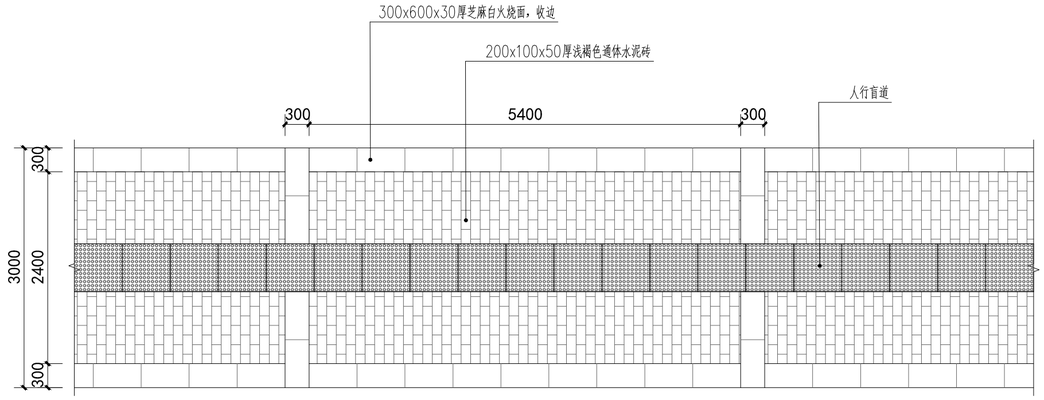

4 人行道铺装示意 1:50

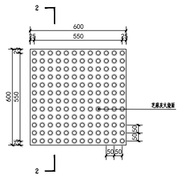

5 行进盲道大样图 1:50

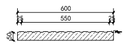

6 2—2剖面图 1:50

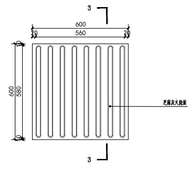

7 停步盲道大样图 1:50

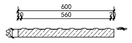

8 3—3剖面图 1:50

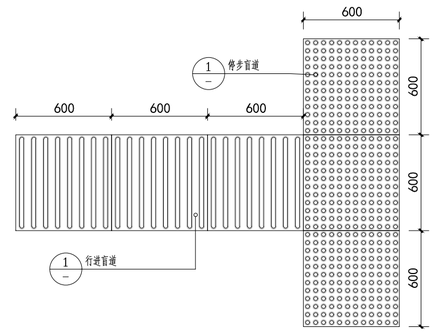

9 盲道盲道铺装样式 1:50

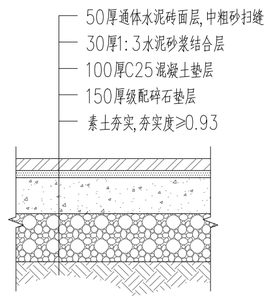

10 通体水泥砖人行道路做法 1:50

说明：1、收边面材用1:2.5水泥砂浆固定；
2、垫号均为人行道路厚度；

盐城市规划市政设计院有限公司 市政行业（道路工程、桥梁工程）专业甲级　证书编号：A132006048 市政行业（给排水、热力、公共交通、环境卫生工程）专业乙级； 风景园林工程设计专项乙级　证书编号：A232006045	建设单位	盐城环林园林绿化有限公司	批准		项目负责	胡金萍	设计阶段	专业	比例	设计编号	
	工程项目	2023口袋公园工程项目——均和华府西南角	审定	胡金萍	专业负责		施工图	景观		图纸编号	D06
	图纸名称	树池详图　人行道详图	审核		校对	王瑶	设计	张星辰		日期	2023.7

未加盖“盐城市规划市政设计院有限公司出图专用章”的蓝图，概不生效

会签	道路	桥梁		交通		景观	
				给排水		电气	

特别说明：本工程严格按照国家有关强制性标准设计，请业主，承包商，监理三方认真阅读本图纸发现问题及时与本单位联系解决以免造成损失。

① 草坪灯意向图

注：H=0.3-0.5M

灯光颜色：最终样式及安装位置由建设单位确认后实施

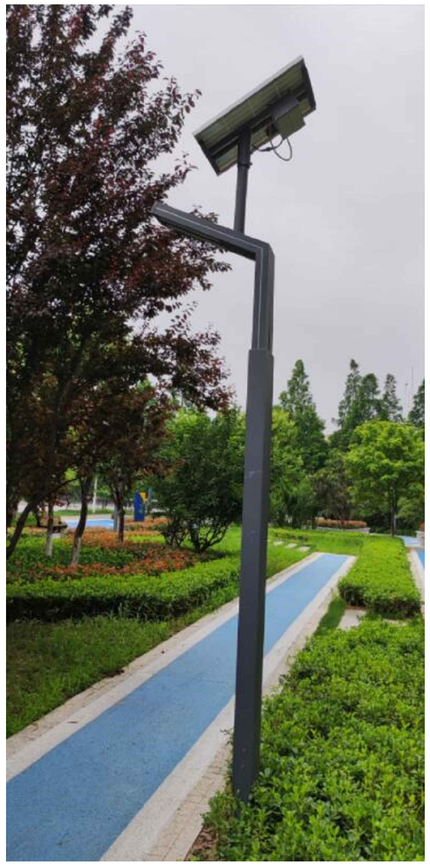

② 庭院灯意向图

注：H=4M，瓦数50w

灯光颜色：最终样式及安装位置由建设单位确认后实施

③ 垃圾箱意向图

注：尺寸1270*360*900

参照图纸中图片样式，需经建设单位确认后方可施工，放置位置由服从建设单位要求。

盐城市规划市政设计院有限公司
市政行业（道路工程、桥梁工程）专业甲级　证书编号：A132006048
市政行业（给排水、热力、公共交通、环境卫生工程）专业乙级；
风景园林工程设计专项乙级　证书编号：A232006045

建设单位	盐城环林园林绿化有限公司	批准			项目负责	胡金萍		设计阶段	专业	比例	设计编号	
工程项目	2023口袋公园工程项目——均和华府西南角	审定	胡金萍		专业负责	胡金萍		施工图	景观		图纸编号	D07
图纸名称	意向图	审核	胡金萍		校对	王璐		设计	张星辰		日期	2023.7